ОФИЦИАЛЬНАЯ МАССОВАЯ МУНИЦИПАЛЬНАЯ ГАЗЕТА

ВЕСТИ ЛИСЬЕГО НОСА

Выпуск № 4 (242)
11 апреля 2019 года

molisiynos

2

Ремонт дорог, модернизация поликлиник, установка камер видеонаблюдения или озеленение? Правительственный проект «Родной район».

4

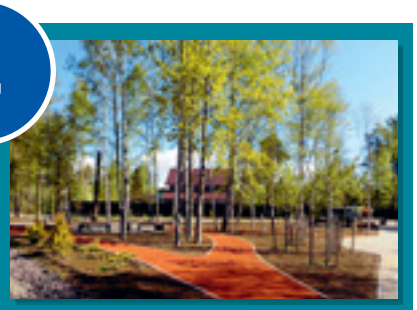

Лисий Нос вчера, сегодня, завтра: вспоминаем 2016 год.
Что было сделано – в нашей публикации.

5

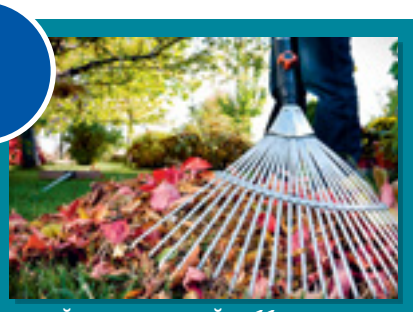

Благоустройство: весенний субботник в Лисьем Носу – где получить инвентарь, будут ли установлены баки, какие акции пройдут?

6

Мыс Лисий Нос – звено подводной оборонительной системы Северного фарватера к острову Котлин, продолжение истории.

7

Знакомьтесь: дипломанты и лауреаты конференции «Мир. Земля. Вселенная», которая проводится в школе № 438 на протяжении 15 лет.

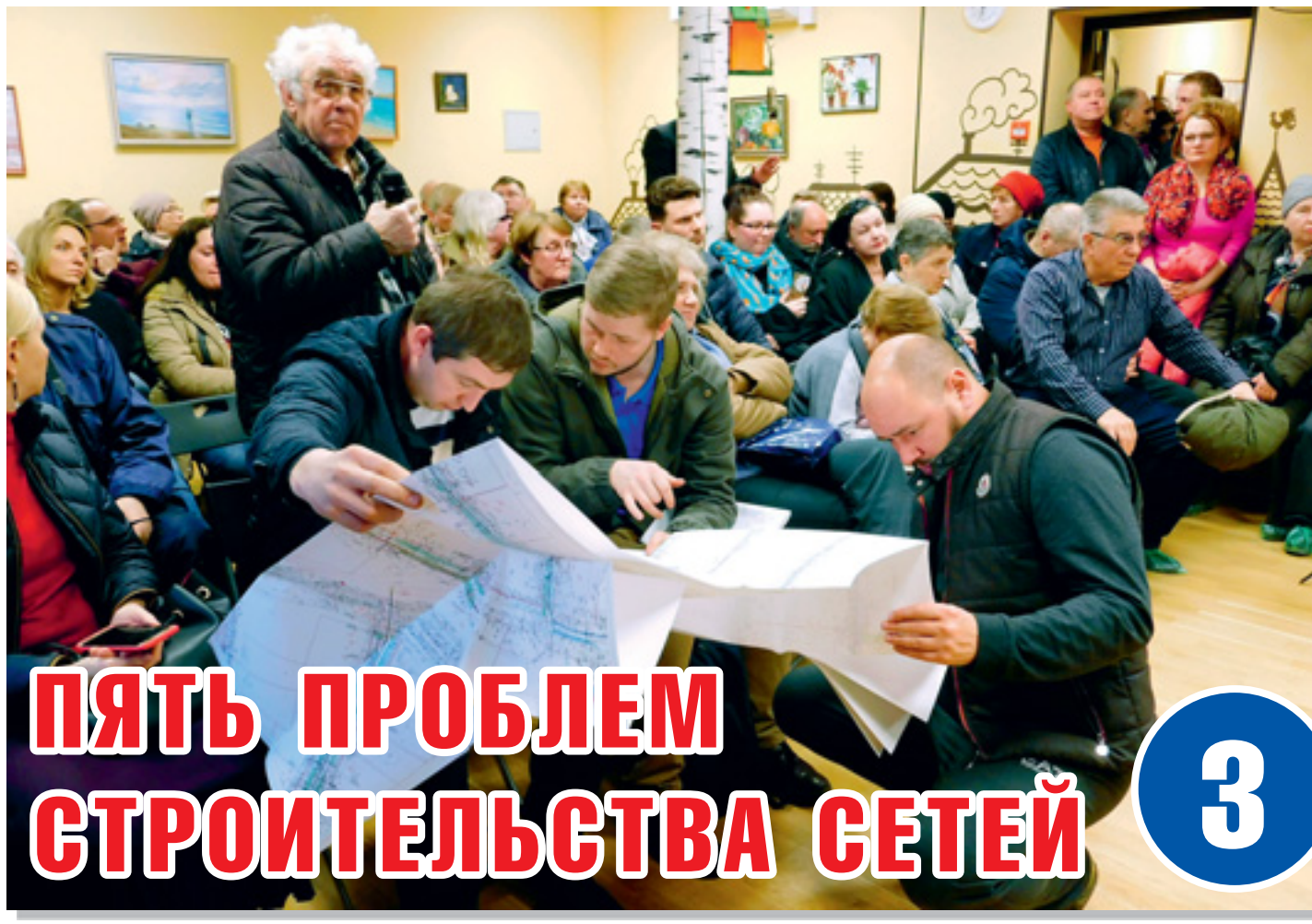

ПЯТЬ ПРОБЛЕМ СТРОИТЕЛЬСТВА СЕТЕЙ

3

**В ДК «Лисий Нос» прошла встреча жителей с представителями подрядчика и заказчика работ по прокладке сетей водоотведения с населением, организованная местной администрацией и муниципальным советом МО пос. Лисий Нос.
Озвученные проблемы – от культуры проведения работ до восстановления дорог.
Глава МО пос. Лисий Нос В.М. Грудников взял вопросы, возникающие при прокладке сетей, под личный контроль. О принятых мерах читайте в нашем интервью.**

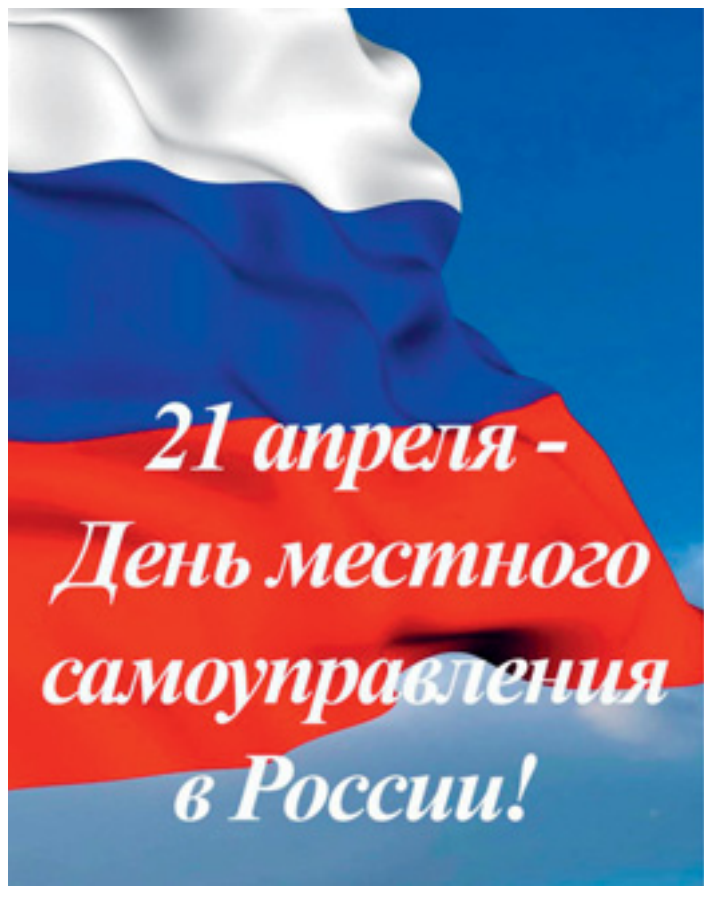

Уважаемые жители Лисьего Носа, друзья и коллеги, члены молодежного и общественного и муниципального советов, сотрудники местной администрации и ветеранской организации поселка!

Примите мои искренние поздравления с праздником – с Днем местного самоуправления!

Лисий Нос – наш общий дом, в котором все должны жить в согласии, вместе работать и обустраивать его, вместе принимать решения, добиваясь оптимального результата, помогать друг другу и советоваться.

В 1997 году в Лисьем Носу был избран первый муниципальный совет, и традиции местного самоуправления, заложенные более 20 лет назад, сохраняются и поныне, обеспечивая преемственность достижений местного самоуправления. День за днем мы, люди разных социальных статусов, национальности и вероисповедания, выстраиваем диалог и находим компромиссы во благо нашего поселка и его жителей. Мы – единый народ с общей исторической судьбой и общим будущим. Уверен, что каждый из нас, независимо от политических взглядов и пристрастий, хочет только одного – процветания нашей родной земли.

Сегодня органы местного самоуправления – самый близкий и доступный людям уровень власти. Такое доверие достигается длительной и кропотливой работой, за которую хочу поблагодарить как муниципальных депутатов и работников местной администрации, так и всех неравнодушных к судьбе поселка жителей. Именно благодаря вам удается оперативно решать насущные вопросы, напрямую влияющие на качество жизни в Лисьем Носу.

Пусть взаимопонимание, доброе отношение друг к другу всегда остаются главными благодетелями. Желаю вам и вашим близким мира и счастья, крепкого здоровья и успехов в делах!

В.М. Грудников, глава МО пос. Лисий Нос

Выпуск № 4 (242)
11 апреля 2019 года
Вести Лисьего Носа

ИЗ ПЕРВЫХ УСТ

Об участии горожан в создании программы развития Санкт-Петербурга

Дорогие петербуржцы!

С самого начала мы определили для себя главную задачу – сделать наш город удобным для жителей. Не важно, где живет человек – в центре или Колпино, на Петроградке или Парнасе, на Крестовском острове или в Красном Селе. Мы все – петербуржцы, и каждый имеет право на самые высокие стандарты жизни. Для нас это означает, что любой район города должен быть красивым, безопасным и удобным. Понятие «окраина Петербурга» должно уйти в прошлое.

Как сделать город удобным? Я считаю, что ответ на этот вопрос надо искать вместе. Вся дальнейшая работа власти должна опираться на мнение горожан. Каждый шаг власти должен сверяться с людьми.

Мы уже начали эту работу. Есть успешный проект «Твой бюджет», в рамках которого каждый мог прислать предложения по развитию своего района. В этом году от вас поступило больше 7 тысяч заявок. Уже выбраны 6 районов-победителей, где жители были наиболее активны. Каждый район получит 15 миллионов рублей на реализацию ваших инициатив.

Но это лишь первый шаг по обновлению Санкт-Петербурга. Мы решили на основе ваших предложений сформировать новые программы развития всех 18 районов города. Как это будет работать?

В ближайшее время в городских МФЦ начнется сбор ваших предложений по развитию районов. Будут оборудованы специальные стойки, организован сбор анкет. Подготовленные специалисты помогут каждому их заполнить.

Те, кому ближе общение через Интернет, смогут оставить свои предложения в специальном разделе на сайте администрации города. Также будем собирать предложения через соцсети.

Я продолжу поездки по районам. Каждую неделю буду встречаться с вами, обсуждать ваши идеи и предложения. Того же требую от глав районов, муниципальных образований.

Нам нужны все ваши идеи о том, как сделать жизнь у вас в районе комфортной. Никто лучше вас этого не знает. Все ваши предложения будут обработаны, и летом на их основе составим проекты программ развития каждого района. Эти документы мы опубликуем в прессе, разместим в Интернете. И когда обсуждение будет закончено – мы уже под ваши проекты и предложения будем менять бюджет города.

Я призываю всех принять участие в этом проекте. Это возможность указать власти города, что нужно сделать для удобства вашей жизни. Мы услышим и сделаем это.

Уверен, что это единственный правильный метод работы. Только так уже в ближайшие годы можно преобразить Петербург, сделать его еще более удобным городом для жизни.

Временно исполняющий обязанности губернатора Санкт-Петербурга Александр Беглов

Обращение прозвучало в рамках еженедельной программы «Губернаторский эфир» на «Радио России» в понедельник 25 марта 2019 года

21 апреля – День местного самоуправления

Дорогие петербуржцы!

От имени депутатов Законодательного Собрания Санкт-Петербурга поздравляю вас с Днем местного самоуправления!

Муниципальная власть всегда была и остается самой близкой к гражданам. Представители муниципалитетов решают ежедневные насущные вопросы жителей, мгновенно реагируют на проблемы и запросы людей, обеспечивают развитие комфортной городской среды. Эффективность работы власти на местах во многом определяет доверие граждан к государству в целом.

В Петербурге муниципалитеты являются неотъемлемой частью городской системы управления. На них лежит ответственность за благоустройство дворов и скверов, решение социальных проблем.

Искренне поздравляю всех депутатов муниципальных советов и муниципальных служащих с профессиональным праздником!

Желаю крепкого здоровья, неиссякаемого оптимизма и новых успехов на благо нашего города и его жителей!

Председатель Законодательного Собрания Санкт-Петербурга, секретарь Санкт-Петербургского регионального отделения партии «Единая Россия» Вячеслав Макаров

ТОЧКА РОСТА

«Родной район» – новый проект, который реализуют в Петербурге

Ремонт дорог, модернизация поликлиник и больниц, установка камер видеонаблюдения или озеленение дворов? Выбрать, что важнее, петербуржцам предлагает новый проект правительства города – «Родной район». О его значении на рабочем совещании в Смольном рассказал временно исполняющий обязанности губернатора Александр Беглов.

Старт проекта запланирован на 15 апреля. К этому времени в отделениях многофункциональных центров появятся буклеты, где помимо информации о существующих планах и предложениях, которые уже реализуются, петербуржцы найдут анкету. Там жители смогут отметить наиболее значимые, по их мнению, направления развития той или иной территории. Затем эту часть буклета нужно будет опустить в специальный ящик. Принять участие в опросе можно до 15 июня. Итоги проекта подведут к концу августа, а это значит, что некоторые инициативы воплотятся в жизнь уже в текущем году.

Информация о проекте будет размещена в специальном разделе на сайте правительства Петербурга и в социальных сетях, в том числе на личной странице временно исполняющего обязанности губернатора. Пожелания горожан лягут в основу программ развития районов на ближайшие 2–3 года, разработать которые действующий глава города поручил еще в феврале. Лучшая «дорожная карта» получит от городского правительства премию – 100 млн рублей.

Участники совещания обсудили вопросы, которые могли бы дополнить анкету и будущие программы развития. Среди наиболее актуальных – создание площадок для выгула собак, освещение дворов, а также строительство спортивных площадок для подростков и молодежи. При этом вопросы, требующие оперативного реагирования, Александр Беглов распорядился решать, не дожидаясь утверждения программ.

Главная цель проекта – сделать более удобным и комфортным весь город, уделяя особое внимание удаленным районам и новым кварталам. «Сделать это можно только спросив людей о том, что им нужно. Первый успешный опыт уже есть – это проект “Твой бюджет”. Надо делать следующий шаг», – сказал Александр Беглов.

Временно исполняющий обязанности губернатора дал указание главам районов, Комитету по территориальному развитию, Комитету по информатизации и связи, Комитету по печати и взаимодействию со СМИ подробно рассказать жителям о проекте и контролировать процесс сбора предложений. Реализация проекта на местах передана под личный контроль глав районных администраций.

«Работа по обновлению Санкт-Петербурга продолжается. Думаю, проект “Родной район” будет удачным. Он призван объединить жителей и дать импульс развитию территориального общественного самоуправления», – добавил действующий глава города.

Александр Беглов призвал коллег продолжать встречи с жителями, подчеркнув, что готовые планы станут руководством к действию только после одобрения петербуржцев.

Опрос будет проводиться с 15 апреля по 15 июня.

Получить анкеты можно в отделениях МФЦ.

Итоги подведут к концу августа.

Пожелания горожан станут основой программ развития районов.

ТРУДОУСТРОЙСТВО НЕСОВЕРШЕННОЛЕТНИХ

Хочешь поработать? Запишись!

Местная администрация МО пос. Лисий Нос информирует о начале приема заявлений от жителей поселка на организацию временного трудоустройства несовершеннолетних в возрасте от 14 до 18 лет в свободное от учебы время, безработных граждан, испытывающих трудности в поиске работы, безработных граждан в возрасте от 18 до 20 лет, имеющих среднее профессиональное образование и ищущих работу впервые.

В 2019 году предлагаются следующие формы трудоустройства:

– трудоустройство несовершеннолетних в возрасте от 16 до 18 лет в качестве консультантов по работе в сети Интернет для граждан пожилого возраста (8 рабочих мест). Для трудоустройства вместе с заявлением необходимо предоставить документы в соответствие с Приложением 1;

– трудоустройство несовершеннолетних в возрасте от 14 до 16 лет в качестве рабочих по благоустройству территории (количество рабочих мест уточняется по потребности). Для трудоустройства вместе с заявлением необходимо предоставить документы в соответствие с Приложением 2.

Заявление можно написать в местной администрации МО пос. Лисий Нос по адресу: Лисий Нос, ул. Боровая, д. 50А.

Телефон для справок: 240-30-33.

Приложение 1

Документы, необходимые для временного трудоустройства несовершеннолетних граждан в возрасте от 16 до 18 лет в свободное от учебы время

1. Паспорт.
2. Медицинская справка Ф-086у (оригинал) с записью «годен к работе наименование профессии».
3. Страховое свидетельство государственного пенсионного страхования (СНИЛС).
4. Свидетельство о постановке на учет в налоговом органе (ИНН) –информация об ИНН – на сайте https://www.nalog.ru/rn78/fl.
5. Трудовая книжка (при наличии).
6. Реквизиты банковской карты (при получении карты взять реквизиты банковского счета).
7. Справка из учебного заведения о том, что является учащимся.
8. Направление от службы занятости (получить в агентстве занятости населения Приморского района).
9. Для детей с ограниченными возможностями (при наличии инвалидности) дополнительно обязательными документами являются:

– справка МСЭ;

– ИПРА (индивидуальная программа реабилитации или абилитации).

Агентство занятости населения Приморского района: ул. Савушкина, д. 131, комн.12 (понедельник – пятница: с 09.00 до 17.00), тел. 345-60-97.

Приложение 2

Документы, необходимые для временного трудоустройства несовершеннолетних граждан в возрасте от 14 до 18 лет в свободное от учебы время

1. Паспорт.
2. Медицинская справка Ф-086у (оригинал).
3. Страховое свидетельство государственного пенсионного страхования (СНИЛС).
4. Свидетельство о постановке на учет в налоговом органе (ИНН) – информация об ИНН – на сайте https://www.nalog.ru/rn78/fl, https://service.nalog.ru/zpufl.
5. Трудовая книжка (при наличии).
6. Реквизиты банковской карты (при получении карты взять реквизиты банковского счета).
7. Справка из учебного заведения об обучении.

Для граждан 14 лет дополнительно (после обращения в службу занятости):

– письменное разрешение из органов опеки и попечительства из Муниципального образования по месту регистрации (для получения необходима Ф-9, присутствие одного из родителей, от второго родителя письменное согласие, гарантийное письмо из организации, в которую трудоустраивается, паспорт, свидетельство о рождении, справка из учебного заведения, справка о состоянии здоровья);

– письменное разрешение от родителя или опекуна (в организацию).

Для детей с ограниченными возможностями (при наличии инвалидности) дополнительно обязательными документами являются:

– справка МСЭ;

– ИПРА (индивидуальная программа реабилитации или абилитации инвалида).

Агентство занятости Приморского района по адресу: ул. Савушкина, д. 131, комн.12 (понедельник, среда, пятница: с 09.00 до 17.00, вторник с 12.00 до 20.00, четверг с 11.00 до 19.00), тел. 345-60-97.

ИНФРАСТРУКТУРА

В.М. Грудников: «Решение проблем, возникших при прокладке сетей, держу на личном контроле»

В 2018 году на территории поселка начались работы по прокладке сетей водоотведения, выявив ряд проблем, разрешение которых невозможно на местном уровне – низкая культура производства работ и связанные с этим недовольства жителей, ошибки проекта – к примеру, предполагающего установку колодцев в водоотводные канавы, не предусматривающего восстановление нарушенного благоустройства, а также подключения к сетям канализации и водоснабжения многоквартирных домов, «заградительные» тарифы на подключение и многое другое. И только при непосредственном вмешательстве местных властей ситуацию удалось изменить.

Заказчиком строительства канализационных сетей на территории Лисьего Носа является СПб ГКУ «Управление заказчика», проект выполнен ГУП «Ленгипроинжпроект», реализацией проекта занимается ООО «Мегамейд», дальнейшее подключение к сетям водоотведения поручено ГУП «Водоканал». А острые вопросы мы задаем сегодня главе МО пос. Лисий Нос В.М. Грудникову.

Некультурная революция

– Вадим Маркович, из-за шестиметровых траншей, разрушения дорог поселка, несвоевременного обеспечения проходов к жилым домам со стороны подрядной организации, осуществляющей прокладку сетей водоотведения, повсеместной грязи и нарушенного благоустройства, низкой культуры производства работ чуть не случилась «некультурная революция» в Каупилово – именно с этой части поселка начались работы по канализированию. «Первопроходцам» (в прямом и переносном смысле) не позавидуешь.

– Действительно, прокладка сетей самотечной канализации, предусматривающей перепад высот до 6 метров, наиболее болезненно сказалась на жителях, улицы которых были затронуты. Кроме того, работы проводились на нескольких прилегающих друг к другу улицах одновременно, что делало практически невозможным перемещение по ним. Отсутствие деревянных настилов, запоздалое устройство объездной дороги для проезда пожарной техники и спецслужб оказания медицинской помощи, низкая культура работ – совершенно справедливые нарекания со стороны жителей легли в повестку оперативных совещаний с подрядной организацией, инициируемых мной еженедельно. Решение проблем, возникших при прокладке сетей, я держу на личном контроле.

Взаимодействуя с руководством организации, многие острые вопросы удается снять в ручном режиме. Каждое сообщение, каждая жалоба наших жителей отрабатывается незамедлительно. Следующие этапы работ – прокладка сетей вакуумной канализации, подготовки настолько глубоких рвов не потребуется.

– Удалось ли достигнуть понимания со стороны ООО «Мегамейд»?

– Перечислю ряд достигнутых договоренностей: первое – без разрешения муниципалитета строительных работ на следующих отрезках улиц до восстановления предыдущих допущено не будет.

Второе – неукоснительное выполнение со стороны подрядной организации заграждений, настилов, переходных мостков к домам во время проведения работ.

Третье – обеспечение временных проездов: в связи с тем, что щебеночно-песчаная подсыпка не показала эффективности без усиленной трамбовки и использования вспомогательных материалов на насыщенных влагой пучинистых почвах Лисьего Носа: щебень не удерживался на поверхности, на дорогах образовывались проседания – принято решение дополнить дорожную одежду тайпаром (геотекстилем), прослоив его щебнем и грунтом с обязательной трамбовкой.

Четвертое – в целях обеспечения чистоты по нашему настоятельному требованию в строительном городке с 5 апреля был установлен и начал действовать помывочный комплекс для очистки колес грузовой и тракторной техники, использующейся в работах. Дополнительно подрядчиком взяты обязательства по уборке тех дорог поселка, которые были загрязнены рабочей техникой.

Пятое – обеспечение участия местной администрации в приемке дорог после их восстановления – качество работ будет контролироваться независимым муниципальным технадзором. Дополню, что восстановление разрушенных при строительстве дорог будет комплексным и включать в себя в том числе ремонт дорожной подушки, а также водоотводных канав. Гарантия на выполненные работы составит 5 лет. Дополнительный контроль со стороны органов местного самоуправления необходим – мы хотим принять на баланс такие дороги, чтобы пятилетняя гарантия в дальнейшем не обернулась пятилетним ремонтом. Дорожные работы и асфальтирование в Каупилово начнется в ближайшие дни.

Канавы и колодцы

– Как так вышло, что часть канализационных колодцев оказалась вкопана в водоотводные придорожные канавы, запрудив их?

– Действительно, проектом предусмотрена установка канализационных колодцев в водоотводные канавы дорог, однако установка колодцев таким образом перекрывает свободный ток сточных вод, что может привести к затоплению близлежащих участков, дорог и ряду проблем в паводковый период.

– Каким-то образом удалось урегулировать вопрос?

– Только благодаря личному вмешательству была достигнута договоренность с ГКУ «Управление заказчика» о разработке дополнительных проектных решений по устройству обводных путей для стока грунтовых вод вокруг тех колодцев (порядка 20 штук), которые уже установлены в канавы, а также о недопущении применения технологии, предусмотренной проектом, на других улицах.

Перед началом работ на новом участке мы обязательно будем проводить встречи представителей подрядчика с жителями в присутствии руководства муниципального образования, чтобы определить места размещения автомобилей при подъездах к перекрытым на время производства работ дорогам, временных дублирующих проездов, проходов, настилов и мостков, а самое главное – канализационных колодцев. Установки их в водоотводные канавы мы постараемся не допустить, но если иной технической возможности найдено не будет, ГКУ «Управление заказчика» обеспечит прокладку компенсационных водопропускных лотков.

Устройство благ: бедненько, но чистенько?

– Еще один вопрос, который уже сегодня вызывает бурные дебаты и опасения жителей: будет ли и в каком объеме восстановлено нарушенное благоустройство, особенно это касается въездов к жилым домам, которые люди устраивали за счет собственных средств?

– В проект по прокладке сетей водоотведения включено порядка 1500 домовладений. Проектом действительно не было предусмотрено восстановление части въездов, не входящих в паспорта дорог по состоянию на 2011–2013 годы – на период проектирования. В причинах, почему так вышло, пожалуй, разбираться уже не имеет смысла. Необходимо искать решение сейчас. Наше требование, мы достигли предварительных договоренностей и будем настаивать на их исполнении – восстановление въездов к частным домовладениям, где велась укладка труб. Речи о законности или незаконности въездов быть не должно. Дом введен в эксплуатацию – значит и въезд легален. В настоящее время перед началом работ и муниципалитетом, и подрядной организацией производится фотофиксация въездов и территории, где пройдут работы, для дальнейшего восстановления. Вероятно, каких-то дорогих материалов ждать не стоит, но контроль за качеством работ будет установлен строгий.

Дорого и сердито

– Вадим Маркович, если с производственными задачами более-менее понятно, то что делать с тарифами на подключение к канализационным сетям? Многие политики уже обозначили такие цены «заградительными».

– Проектом канализирования предусмотрена установка приемных колодцев за пределами земельных участков собственников, строительство сетей до которых и подключение к канализации домовладельцам со стороны ГУП «Водоканал» при заключении договоров предлагается оплатить самостоятельно по установленным Комитетом по тарифам Санкт-Петербурга расценкам – с 1 января 2019 года 23959 руб. 59 коп. за 1 погонный метр. Некоторым жителям озвучиваются суммы порядка 300 тысяч рублей и выше в зависимости от расстояния от границ земельного участка до колодца. Повторюсь, проект создавался в 2013 году, и при проектировании не слишком оглядывались на мнение граждан о том, где, например, устанавливать канализационные колодцы.Расстояния до точки подключения у всех домовладений разное, а, значит, различается и стоимость присоединения.Перенос колодцев и труб ближе к границам участков возможен не везде: вакуумная канализация, к примеру, четко рассчитана, может перестать выполнять функции. Кроме того, в земле могут проходить сети газопровода и телефонии.

– А ведь от дома до границы участка жители также должны прокладывать сети за свой счет. Причем не только оплатить работы, но и заказать, оплатить и согласовать проект, услуги технадзора, получить документы о вводе в эксплуатацию сетей… От вырисовывающихся сумм бросает в жар и уже не хочется никакой канализации.

– Именно поэтому тарифы и расценки на подключение к сетям называют «заградительными». Стоимость вынуждает людей принимать решение об отказе от подключения к системе канализации, делая многомиллиардные вложения государства бессмысленными. Этого нельзя допустить ни в коем случае! В среднем сброс вод и нечистот в поселке составляет порядка 400 000 кубометров в год. И дело даже не в том, что стоки требуют очистки, экологически небезопасны. Насыщенные водой почвы Лисьего Носа – главная причина, по которой водоотведение в поселке – крайняя необходимость.

– Что же делать?

– Считаю, что материальная нагрузка на жителей должна быть минимальной. О чем удалось договориться на месте? Первоначально предполагалось, что каждый собственник за свой счет должен не только оплатить стоимость подключения, но и разработать и согласовать проект проведения сетей по своей территории, а также оплатить услуги по технадзору при строительстве этих сетей. Кто разбирается в строительстве, знают – это недешевое удовольствие. Только один проект может обойтись в 200–300 тысяч рублей, плюс услуги по технадзору «Водоканала» – порядка 40 тысяч. Так вот: гражданам не придется оплачивать проект и технадзор, проходить кучу согласований. Достаточно будет типового проекта, согласования его по упрощенной схеме – только с ГУП «Водоканал», и технадзор – бесплатно! Это дело уже решенное.

Тарифы на подключение… К решению данной проблемы по обращению муниципалитета подключились и депутаты Законодательного собрания Санкт-Петербурга, и администрация Приморского района. Муниципальные образования категории «Поселки», входящие в состав Санкт-Петербурга, не должны испытывать неравенства в сравнении с городскими. Необходимо субсидировать стоимость подключения к строящейся инфраструктуре за счет средств региона. Очень надеюсь, что нас услышат, и этот вопрос будет решен уже в ближайшее время.

МКД попали в сети

– Прокомментируйте, пожалуйста, облетевшую поселок новость: неужели многоквартирные дома Лисьего Носа, ранее отсутствующие в проекте, тоже подключат к канализационным сетям?

– Подключат! И не только к канализации, еще и водопровод модернизируют. В этом вопросе мы держим руку на пульсе буквально с апреля прошлого года, с первых инициируемых нами совещаний по предстоящему строительству. Хочется поблагодарить за личное участие и всяческое содействие в продвижении нашей инициативы главу администрации Приморского района Санкт-Петербурга Николая Григорьевича Цед. Благодаря его участию началась разработка и продвижение дополнительного проекта прокладки сетей водоотведения и водоснабжения к многоквартирным жилым домам. Мы настояли на том, что проект будет выполнен уже в этом году, строительство начнется в следующем. Подключение – синхронно с основным проектом.

– Что уже выполнено на сегодняшний день?

– Мы – единственное муниципальное образование, которому удалось достичь договоренности с ГУП «Водоканал» заключить со всеми собственниками многоквартирных домов, подключившимися к сетям водопровода, временные договоры водоснабжения по временным схемам без применения санкций за самовольные подключения, – в качестве достаточной меры для включения многоквартирных домов в проект по строительству канализации и подключения их к сетям водоотведения до окончания его реализации.

Администрацией Приморского района Санкт-Петербурга уже проводится работа по формированию адресной программы по подключению 52 многоквартирных домов поселка к централизованным сетям водоснабжения и водоотведения. Уже произведено обследование 33-х из них, определены места для возможной установки общедомовых приборов учета. Предстоит провести общедомовые собрания собственников для принятия решений по подключению домов к сетям канализации.

Выпуск № 4 (242)
11 апреля 2019 года
Вести Лисьего Носа

ТОЧКА ОТСЧЕТА

ЛИСИЙ НОС: ВЧЕРА, СЕГОДНЯ, ЗАВТРА. ГОД 2016

Мы продолжаем нашу рубрику «Точка отсчета» и вспоминаем о результатах, достигнутых за последние 5 лет действующим составом муниципального совета МО пос. Лисий Нос. Давайте вместе возвратимся в 2016 год: что было сделано, и какие изменения произошли в поселке? Лисий Нос действительно преобразился. В этом может убедиться каждый, просто взглянув на наши фотографии.

Зоны отдыха с мощеными дорожками

В 2016 году в Лисьем Носу появилась сеть зон отдыха с дорожками в плиточном исполнении вдоль ул. Новоцентральной и ул. Деловой – с озеленением и установкой малых архитектурных форм в виде лисичек и скамеек, общая протяженность которых составила более 1 километра.

Время показало, что дорожки не только удобны для пешеходов, но и, в первую очередь, обеспечивают безопасность детей и подростков, идущих на занятия в школу. Преследуемая цель была достигнута: детям обеспечено максимально безопасное передвижение в школу и детский сад, людям пожилого возраста – возможность отдохнуть и полюбоваться цветами.

Новый формат праздников

Яркие, запоминающиеся, дружные, многолюдные, торжественные, креативные – такими праздниками и мероприятиями может похвастаться не каждый муниципалитет, не мог когда-то и Лисий Нос. Сегодня все иначе – выступления знаменитых артистов на настоящей сцене восхищают гостей и жителей поселка. «Новогодний карнавал», «Масленица», «День поселка» – перечислять можно долго. Особое мероприятие, приуроченное ко Дню Победы – шествие «Бессмертного полка Лисьего Носа» – одно из самых почитаемых. К слову, празднование Нового года на Центральной площади поселка, так полюбившееся жителям, впервые под бой курантов было проведено 1 января 2016 года.

Благоустройство

В 2016 году проведены работы по благоустройству парка «Морские Дубки» на Новоцентральной улице, удалены деревья-угрозы, посажены молодые дубы и клены.

В течение 2016 года вырублено 216 деревьев-угроз.

Создана зона отдыха на Дубовом переулке с устройством игровой зоны резиновым покрытием. Вместо мусорных куч и бурелома здесь обустроено место отдыха для взрослых и малышей.

Обустроено 2 детских и 1 спортивная площадка на Большом проспекте. Оборудование приспособлено для игры детей с ограниченными возможностями здоровья.

Еще в 2014 году, прогуливаясь по улицам поселка, жители морщили носы: вонь от контейнерных площадок для сбора отходов, растаскиваемый собаками и воронами мусор, разлетавшийся по поселку, буйно заросшие травой обочины, перекрестки и поляны – отнюдь не украшали Лисий Нос. Мусорных завалов в поселке больше нет. Территории ликвидированных контейнерных площадок благоустроены, от антисанитарии не осталось и следа. Внедрен раздельный сбор вторсырья. На фото: площадка напротив почтового отделения – в 2014 и в 2016 году.

Новая велопарковка

В Лисьем Носу рядом со зданием муниципального совета (ул. Холмистая, д. 3/5) в 2016 году появилась новая велопарковка для тех, кто пользуется велосипедами, чтобы добираться на работу или по поселку к остановкам общественного транспорта. Оборудованная удобными держателями велосипедов и навесом, защищающим двухколесный транспорт от осадков, новая парковка пользуется неизменным спросом.

Безопасность дорожного движения

Летом 2016 года по заданию муниципалитета завершены работы по проектированию светофорного объекта для установки на опасном пешеходном переходе на Приморском шоссе (возле здания муниципального совета).

Произведены работы по организации пешеходного перехода от тоннеля под виадуком через дорогу к улице Раздельной (возле магазина «Спар»). Установлены знаки, обозначающие пешеходный переход, на дорожное полотно нанесена разметка «зебра».

Сквер у железнодорожной станции

Наиболее значимый проект по благоустройству, который удалось реализовать в 2016 году, – строительство сквера на углу улицы Красноармейской и Большого проспекта.

Лесная полянка

Еще одно местечко, сегодня свободное от мусора – лесная площадка в Полянах. Здесь при поддержке лесничества установлена беседка, есть удобные скамейки, а молодежный актив поселка регулярно выходит на субботники, сберегая чистоту и свежесть этого места отдыха.

«Вести Лисьего Носа»

Перечислять можно долго. Еще один яркий пример позитивных перемен – наша газета. В 2016 году «Вести Лисьего Носа» начали выходить в новом концептуальном решении – на 8 полосах и в современном дизайне. Ежегодно издание становится победителем различных конкурсов на лучшие СМИ Санкт-Петербурга.

САМОУПРАВЛЕНИЕ

Встреча с населением

В Лисьем Носу прошло совместное отчетное мероприятие администрации Приморского района Санкт-Петербурга и органов местного самоуправления муниципального образования. Насколько важны подобные встречи, говорит живой отклик жителей, собравшихся послушать докладчиков и задать интересующие их вопросы.

На собрании присутствовали заместитель главы администрации Приморского района А.А. Александров, депутат Законодательного собрания А.А. Ваймер, глава МО пос. Лисий Нос В.М. Грудников, глава местной администрации С.В. Федотов, представители районной и местной власти.

Однако проблемы, которые возникли в поселке в ходе проведения работ по прокладке сетей канализации, затмили и яркие видеофильмы о реализации значимых проектов на территории Приморского района и муниципального образования поселок Лисий Нос, и обстоятельный доклад о пятилетних достижениях местного самоуправления, представленный главой муниципального образования.

А сделано в поселке, начиная с 2015 года, было немало – это отметили и первый глава МО пос. Лисий Нос В.П. Селезнев, и наш всеми уважаемый краевед, заслуженный учитель РФ Л.В. Скобелева. Перечислим наиболее важные из реализованных проектов, на которых делали акцент докладчики и содокладчики: установка светофора на Приморском шоссе и организация безопасного движения от остановок общественного транспорта до пешеходных переходов; работы по организации уличного освещения на Николаевском проспекте и других улицах; ликвидация свалок в Лисьем Носу и организация раздельного сбора мусора с одновременным переходом на индивидуальный вывоз отходов; полное преображение Центральной площади – от установки памятника «Дорога мужества» до устройства великолепного сценического павильона; строительство и благоустройство скверов – у железнодорожной станции и на Большом проспекте, парка «Морские Дубки»; устройство прогулочных

дорожек в плиточном исполнении по главным улицам поселка; строительство и переоснащение нескольких детских и спортивных площадок, обеспечение чистоты и озеленения; многочисленные акции по посадке деревьев и кустарников; беспрецедентные темпы ремонта дорог и прочистки канав; яркие и запоминающиеся праздники и мероприятия с участием звезд эстрады; новые спортивные традиции и развитие общественного участия в самоуправлении.

Для справки: по результатам мониторинга социально-экономического развития внутригородских муниципальных образований Санкт-Петербурга и оценки эффективности деятельности органов местного самоуправления, начиная с 2015 года и по настоящее время, муниципальное образование поселок Лисий Нос уверенно входит в пятерку лидеров рейтинга среди 21 муниципального образования, представленного в категории «Поселки». В рейтинге развития муниципальных образований по итогам 2014 года МО пос. Лисий Нос занимало 16-е место.

БЛАГОУСТРОЙСТВО

Весенний субботник в Лисьем Носу

1апреля в Санкт-Петербурге стартовал месячник по благоустройству. На улицы города вышло около 200 пылесосов, более 300 подметальных машин, 200 поливальных машин и 200 самосвалов. За время большой весенней уборки будет вымыто 3793 улиц и 6279 фасадов. В течение месячника в городе высадят 5580 деревьев и 100,5 тысяч красивоцветущих, пестролистных и хвойных кустарников. Для устройства раннего весеннего цветочного оформления, в том числе подготовки к празднованию 1 мая и Дня Победы, запланирована посадка 530 тыс. штук виолы. На 342 адресах будет проведена полномасштабная мойка улиц с применением специальных моющих средств.

В Лисьем Носу, как и во всем городе, с 1 по 30 апреля проходит весенний месячник по благоустройству. Его задачей является комплексная уборка территорий после зимнего периода: уборка детских и спортивных площадок, очистка скверов и дорожек, дворовых территорий, восстановление газонов, высадка деревьев и кустов, сбор мусора, а также ликвидация несанкционированных свалок.

Где получить инвентарь?

20 апреля 2019 года состоится общегородской субботник, в Лисьем Носу в нем примут участие жители, организации и учреждения, расположенные на территории поселка, органы местного самоуправления.

Выдача инвентаря будет проходить в здании муниципального совета МО пос. Лисий Нос: ул. Холмистая, д. 3/5 – 20 апреля с 9:30. В наличии мешки для сбора мусора, хозяйственные перчатки, грабли, лопаты и так далее. Приходите! Разобьемся на команды и вместе сделаем наш поселок чище.

Где будут располагаться контейнеры для сбора мусора?

С 19 по 22 апреля на территории поселка Лисий Нос в целях обеспечения чистоты и повышения качества уборки поселка во время субботника, который пройдет 20 апреля, будут установлены 4 пухто для сбора крупногабаритного мусора и уличного мусора, собранного на субботниках, по следующим адресам:

Задачу привести город в порядок после весны поставил временно исполняющий обязанности губернатора А. Беглов. В своем обращении к жителям города он заявил: «Необходимо вычистить мусор, вымести пыль, помыть улицы и тротуары – качественно вымыть город».

1. Близ ДК «Лисий Нос».
2. Пересечение Мариинского проспекта и Межевой улицы.
3. Большой проспект – близ Александровской улицы.
4. Пересечение Кольцевой и Морской улиц.

Большая просьба: уважаемые жители, не складируйте порубочные остатки в контейнеры, сбор и переработка веток в мульчу будет осуществлена в конце месяца. Порубочные остатки следует относить или к установленным пухто, или складировать на ближайших перекрестках таким образом, чтобы не нарушать движение пешеходов и автотранспорта.

Сбор макулатуры и не только

Когда: 20 апреля 2019 года, с 10 до 13 часов.

Где: Лисий Нос, ул. Холмистая, д. 3/5.

Задача: собрать от 200 кг!

Цель: получить саженцы взамен сданного сырья.

Во время субботника будет организован сбор макулатуры. По итогам взвешивания муниципальным образованием будут получены саженцы деревьев и кустарников – один саженец за каждые 10–15 кг макулатуры в зависимости от сорта. В наличии хвойные, фруктовые, декоративные, плодовые деревья и кустарники, а также цветы. Саженцы будут предоставлены партнером акции – экологическим движением «Круг жизни Северо-Запад» – в середине мая.

Наша с вами задача минимум – собрать от 200 кг макулатуры!

Принимается любая бумага и картон, увязанные в пачки или упакованные в коробки. Без металлических скрепок и загрязнений. В дальнейшем мы обсудим, где лучше посадить деревья и кусты, где разбить клумбы, и пригласим всех принять участие в посадке!

Во время субботника сдать можно будет не только макулатуру: желающие оказать помощь нуждающимся смогут принести вещи – ненужные, но пригодные для носки чистые предметы гардероба или обувь и положить их в специальный бокс, который, по предварительной договоренности, будет установлен напротив почтового отделения.

Сделай селфи – получи приз!

Акция для подписчиков нашей страницы в «Инстаграм», в ходе которой мы вручим ценные подарки победителям и поощрительные призы каждому, придется по душе пользователям социальных сетей. Чтобы стать участником акции, нужно подписаться на страницу органов местного самоуправления МО пос. Лисий Нос в «Инстаграм»: https://www.instagram.com/molisiynos – и разместить на своей странице фотографию со своим участием в субботнике с хэштегом #убираюлисийнос. Итоги акции подведем в конце месячника благоустройства, разыграем подарки и опубликуем имена призеров.

В НЕСКОЛЬКО СТРОК

Керлинг

Состоялись соревнования по керлингу среди жителей поселка, организованные местной администрацией МО пос. Лисий Нос. В азартной схватке участвовало 4 команды: «Звезды», «Вымпел», «Ракета», «Боровики», а главным судьей мероприятия стал Аркадий Анатольевич Соловьев, инструктор с многолетним опытом игры. Соревнования проходили сразу на двух дорожках. «Золото» завоевала команда «Звезды», второе место – у «Ракеты», бронзовым призером стала команда «Вымпел». Все участники получили памятные сувениры.

Масленица

«За соседа скушай блин, ведь поселок наш един» – слоган прошедшего масленичного мероприятия, проведенного при поддержке молодежного совета МО пос. Лисий Нос! Наш молодежный актив встретил весну и гостей в доме культуры ароматными блинчиками и чаем.

Прямой эфир с главой МО: ждем ваших вопросов!

Стартовал проект «Прямой эфир с главой МО»: это еженедельные видеотрансляции в реальном времени, которые проходят в группе «Лисий Нос каждый день» в социальной сети «ВКонтакте»: vk.com/molisiynos. В ходе прямого эфира глава муниципального образования В.М. Грудников отвечает на вопросы жителей по телефону. Прошедшие видеоэфиры сохраняются, чтобы каждый мог посмотреть трансляции в удобное время. Следите за нашими публикациями и готовьте вопросы!

Выпуск № 4 (242)
11 апреля 2019 года
Вести Лисьего Носа

ЗАПИСКИ КРАЕВЕДА

Окончание. Начало в газете «Вести Лисьего Носа», № 2 (240) от 6 марта 2019 года

Лисий Нос в системе обороны Северного фарватера острова Котлин

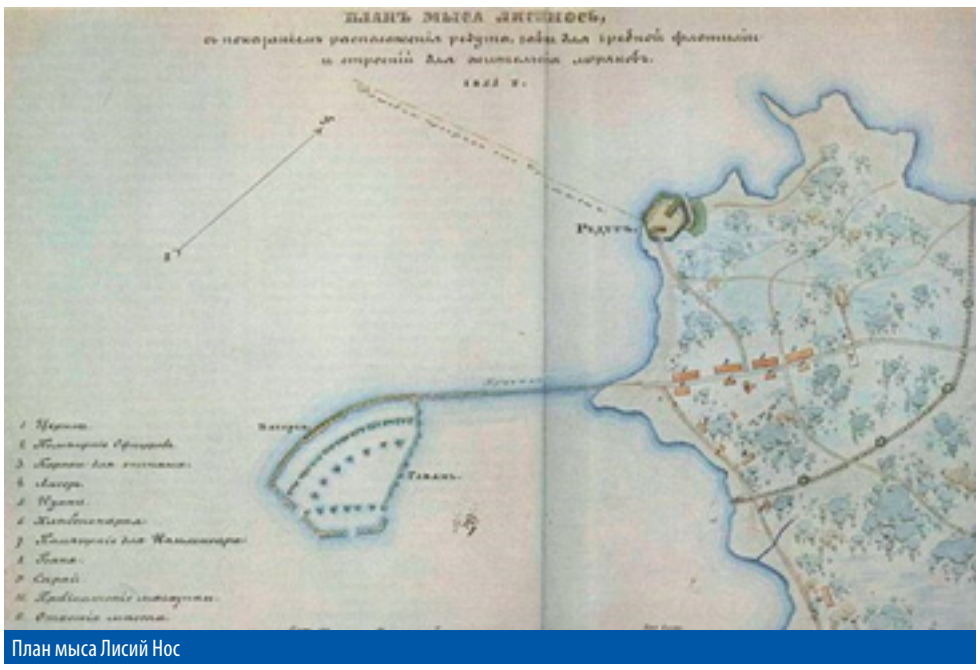

План мыса Лисий Нос

Лисьеносовский редут

14 июня 1854 года английские корабли подошли к окрестностям Санкт-Петербурга. В этот день англо-французские войска планировали сразу захватить Сестрорецк. При обстреле парка Дубки погиб российский младший офицер. В честь этих событий в парке была возведена в 1858 году часовня. Так началась оборона Санкт-Петербурга с 1854 по 1855 год.

В Лисьем Носу на самом мысу в период войны построили редут и артиллерийские батареи со всеми жилыми постройками, баней и складами. Было указание дополнительно срочно построить гавань. Проект был утвержден в мае 1854 года. Гавань предназначалась для базирования 2 батальонов канонерских лодок (64 ед.) для защиты минных позиций. В 1854 году Его Императорское Величество сделал смотр батальона канонерских лодок и остался доволен.

Гавань представляла собой мол из ряжей, приподнятый на 120 сантиметров выше ординара. В плане гавань представляла дугу длиной 300 метров, образованную радиусом 340 метров. Концы мола были загнуты для защиты канонерок от южных и северо-западных ветров. Для закрепления лодок и концов боновых заграждений внутри гавани забили 56 свайных кустов. Некоторые специалисты предполагают, что гавань после ее разоружения штормами и ледоходами превратилась в остров Верперлуда. Все может быть, но требуются глубинные исследования грунта.

В приказе Кронштадтского военного генерал-губернатора генерал-адмирала князя А.С. Меньшикова от 12 января 1856 года № 4 было предписано, что редут Лисий Нос и батареи подчинить контрадмиралу Машину. В редуте разместили запасную роту лейб-гвардии саперного полка и Вологодскую № 4 дружину.

Лисьеносовский редут

Иван Шишкин летом 1856 года писал родителям: «Версты три от нас самый так называемый Лисий Нос. Там построены преогромнейшие батареи, траншеи и разные укрепления, народу там много, да все почти военные. Но в последнее время туда прибывает людей и невоенных, народ торговый и промышленный, который уже открыл там разные лавочки. Говорят, будет город, и город портовый, тут уже сделана пристань и гавань. Даже уже сооружена церковь, хотя деревянная, но прекрасная».

Но самую большой неожиданностью для противника в обороне Санкт-Петербурга было создание минно-артиллерийской позиции из ударных мин Эммануэля Нобеля и гальванических – Б.С. Якоби и К.А. Шильдера.

Пиротехническая мина Эммануэля Нобеля представляет собой перевернутый вершиной вниз конус из цинкового железа, которая оснащалась 3–4 кг пороха. На донышке мины установлено запальное устройство и стеклянная ампула с серной кислотой. При ударе корабля о мину запальное устройство раздавливало ампулу и кислота инициировала взрыв.

Как было сказано выше, на минных позициях в Финском заливе широко применялись и гальванические мины. Устройство ее представлено на схеме.

У гальванической мины установлен электрический взрыватель, и для приведения ее в боевое положение требовался электрический сигнал, который передавался с береговой гальванической батареи по кабелю, т.е. с берегового пункта управления линиями гальванических мин.

Гальванические мины имели очень существенное преимущество перед ударными. Обесточенные они не были опасными для своих кораблей, и представлялась возможность демонстрировать перед противником ложные проходы в минном заграждении. Но гальваническая мина была сложнее в эксплуатации, чем ударная. Процесс установки ударных и гальванических мин был трудоемкий и производился вручную со шлюпок.

Первое заграждение из 105 гальванических мин выставили между фортами «Александр I» и «Павел I» в конце апреля 1854 года Пункт управления сформировали на форту «Павел I».

Вскоре еще 60 гальванических мин перекрыли проход между фортами «Петр I» и «Кроншлот». Кабель от них вывели на стенку Купеческой гавани. Это была первая в мировой истории минно-артиллерийская позиция протяженностью 550 метров.

К середине июня 1854 года с завода «Нобель и сыновья» начали поступать ударные мины. Первое заграждение из 92 мин установили южнее форта «Павел I». Мины устанавливались с интервалом 24 метра и с углублением 3,6 метра.

На Северном фарватере из ударных мин было создано два заграждения. Первые 200 мин установлены в линию на 1070 метров у западной оконечности острова Котлин.

Вторая минная постановка из 152 мин осуществлена параллельно ряжевой преграде от Котлина до Лисьего Носа. Итого в 1854 году у Кронштадта выставили 609 мин: 165 гальванических и 444 ударных.

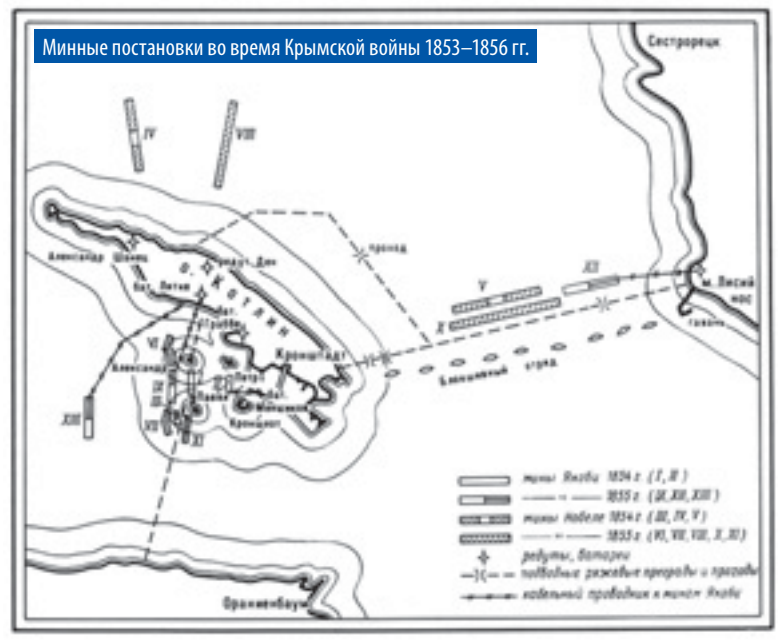

В конце марта 1855 года для защиты правого фланга форта «Александр I» со льда выставили 158 ударных мин и на левом фланге форта «Павел I» – 217 гальванических мин.

На Северном фарватере выставили еще 272 ударных мины.

В начале мая на Южном фарватере выставили в четыре ряда 200 гальванических и 54 ударных мины, и тем самом завершили минирование Южного фарватера (минные постановки указаны на схеме).

Минные постановки во время Крымской войны 1853–1856 гг.

Всего за 1854–1855 гг. под Кронштадтом выставили 13 линий из 1865 мин: 474 гальванических и 1391 ударных. Ограждения контролировала эскадра из 75 канонерских лодок и 14 корветов.

В это же время ряжевую преграду от Котлина до мыса Лисьего Носа усилили еще двумя заграждениями – одним из 246 ударных мин, вторым – из 97 гальванических. Кабель от них вывели на оружейный редут в Лисьем Носу.

Этот факт говорит о том, что моряки с мыса Лисий Нос были участниками первых минных постановок и наряду с другими пунктами управления гальваническими минами Кронштадтской крепости внесли свой посильный вклад в победу над врагом.

Грандиозное строительство свайных и ряжевых подводных защитных сооружений вызывает гордость, восторг и уважение к русскому мастеровому.

Это важное событие, к сожалению, мало известно неискушенному читателю и совершенно не известно лисьеносовской общественности. Даже в созданном и всеми заслуженно признанном школьном музее истории Лисьего Носа этот вопрос остался неосвещенным в экспозиции, и крайне важно восполнить пробел в целях воспитания патриотических чувств у юношества.

Капитан 1-го ранга
Генерального штаба СССР
Г.Н. Константинов

Схема конструкции мины Нобеля

а – продольный разрез;
б – вид сверху;
в – схема постановки;
1 – подпружиненный ударный штырь;
2 – пиротехническое запальное устройство;
3 – железный корпус;
4 – пороховой заряд;
5 – рым для минрепа;
6 – минреп

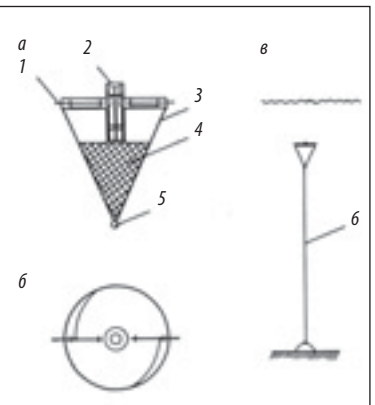

Якорная мина конструкции Б.С. Якоби образца 1855 г.

а – продольный разрез;
б – схема постановки,
1 – железный каркас;
2 – трубка для засыпки пороха;
3 – наружный медный корпус;
4 – внутренний медный корпус;
5 – пороховой заряд;
6 – угольковый запал;
7 – шариковый замыкатель;
8 – электропроводник к береговой батарее;
9 – рым для минрепа;
10 – минреп

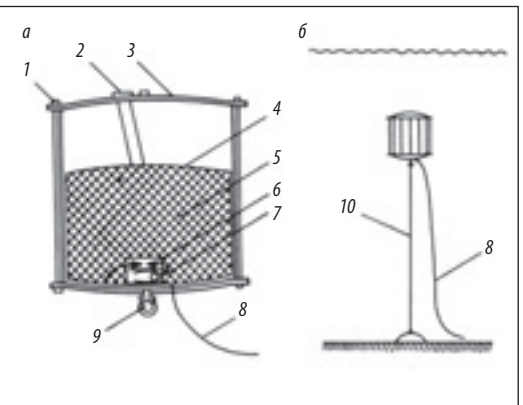

С ЮБИЛЕЕМ

Поздравляем хорошего человека

О хорошем человеке хочется рассказать людям. Особенно это приятно в памятные со дня рождения дни.

24 марта 1939 года, когда уже вовсю звенела весенняя капель, родилась в счастливой и дружной семье Кабановых славная девочка. Нарекли красивым именем Людмила. Жить бы и радоваться, но недолгим было счастье. Малышка оказалась в блокадном кольце, пережила все 872 дня суровых и жестоких лет рядом с мамой, мужественно терпела голод и холод. Встретила здесь, в Лисьем Носу, Ленинградскую Победу. Посещала местный детский сад сначала на Холмистой, потом на Высокой улицах. Подросла, пошла в школу, что была рядом с домом. Сказалось голодное детство, часто болела, но училась хорошо.

Послевоенная школа в поселке была центром и образования, и воспитания, и культурного досуга местных ребятишек. Добрая обстановка, замечательные учителя и друзья по школе помогли нашей землячке сформироваться как личности. Менталитет в поселке особенный. Людмиле Сергеевне есть с кого брать пример. Правда, не пришел с фронта отец. Жили трудно, но дружно.

Классный руководитель Людмилы, Лилия Моисеевна Бекетова, помогла сделать правильный выбор дальнейшего образовательного пути. Закончив основное общее образование (по меркам того времени 7 классов), Людмила Сергеевна поступила в медицинское училище. Ежедневно выезжала на паровозе, а позднее – электропоезде – в Ленинград.

Вскоре встретила большую и единственную любовь своей жизни. Будущий муж юбиляра – Владимир – вырос в детском доме. Так же, как и Людмила, прошел суровое испытание блокадой, осиротел. Молодую семью поддержала мама Людмилы. Окружила добром и теплом, старалась и материально помочь. В 1967 году у молодоженов родилась дочь. Нелли Владимировна Тривашкевич (Круглова в девичестве) – гордость родителей. Воспитывали в любви, отдавали все свое свободное от работы время. Сегодня Нелли Владимировна платит родителям вниманием и заботой. Владимир Михайлович и Людмила Сергеевна ощущают любовь дочери буквально во всем. Дом, где живет семья, долгое время не имел даже самых элементарных удобств, поэтому помощь была нужна постоянно.

У счастливого юбиляра есть внук Андрей, который также не чает души в бабушке и дедуле. К Лисьему Носу тянется паренек с детства. Жил с родителями в городе, но все выходные и каникулярные дни проводил в отчем доме.

Отчий дом стал молчаливым свидетелем жизни нескольких поколений Кабановых, Кругловых, Тривашкевич. Хорошие люди жили и теперь живут здесь. Этот красивый дом украшает наш поселок как памятник деревянной архитектуры прошлого века. Стоит на высоком месте, на пересечении Морского проспекта и Петровской улицы. Мир дому и его обитателям!

Людмила Сергеевна, у вас замечательная дата, всего лишь 80-летие. Долгой вам жизни, здоровья и благополучия. Примите привет и поздравления от жителей поселка, кто имел счастье знать вас. Мы вас ценим и уважаем, общение с вами приносит радость и позитив. Спасибо вам за доброжелательность и отзывчивость.

С искренним уважением и любовью –
Лидия Валентиновна Скобелева и ваши многочисленные друзья

Имя твое – учитель

Как известно, учительская профессия – одна из самых главных и почетных на земле. Сложилась добрая традиция поздравлять педагогов нашей школы с юбилейными датами на страницах газеты «Вести Лисьего Носа». Следуя ей, поздравляем с красивой датой – 50-летием со дня рождения Ольгу Станиславовну Пикичеву.

В яркий весенний день 22 марта 1969 года в Лисьем Носу у молодой пары Станислава и Галины Пахнутовых родилась дочь, которой дали благородное имя – Ольга. Станислав Васильевич Пахнутов и Галина Алексеевна Ажмякова учились в школе № 438 в одном классе. Поженились рано, дружили со школьной скамьи.

Говорят, что педагогом надо сначала родиться, а только потом им стать. Эти слова очень подходят нашему юбиляру. И вот почему. Бабушка Ольги, Анна Павловна Ажмякова (Кириллова), пришла в школу-новостройку с первых дней ее деятельности. Работала педагогом в школе-интернате № 12. Анна Павловна стала основателем педагогической династии Ажмяковых. Сегодня в школе работают четыре продолжателя династии. Среди них Ольга Станиславовна – наш юбиляр.

Ольга Станиславовна свой полувековой юбилей встретила в школе, ставшей ей родной и близкой. Учит самых маленьких школьников – учеников начальных классов. Вкладывает в работу всю душу и сердце, перенимая опыт старших поколений. Ольга Станиславовна умеет найти подход к каждому. Дети отвечают педагогу большой привязанностью и любовью. Сейчас она ведет 1 «б» класс, очень дружный, активный. Ребята из класса Ольги Станиславовны посещают кружки и секции, выступают на школьных концертах. Учитель во всех выступлениях рядом с учениками. Вместе поют, вместе танцуют. Ольга Станиславовна своим примером учит ребят позитивному отношению к жизни, вовлекает в активную жизненную позицию, умению общаться с друзьями и одноклассниками. Педагог может рассказать о каждом своем ученике много интересного и забавного. Любит своих деток, относится к ним с большим уважением. Иначе и нельзя, личность формируется в раннем детстве. Человек добрый и отзывчивый воспитает доброго и отзывчивого. Счастливый воспитает счастливого, жизненно активный воспитает такого же жизнелюба. Это кредо нашего педагога.

Сама Ольга Станиславовна выросла среди добрых родных и училась у добрых и любящих учителей. Поздравляя юбиляра, хочется от души и сердца поблагодарить Галину Алексеевну Пахнутову за воспитание дочери. Галина Алексеевна известный в поселке Лисий Нос человек. Более полувека проработала в детском отделении поликлиники. Через ее умелые руки и доброе сердце прошли несколько поколений детей поселка. Галина Алексеевна – почетный житель Лисьего Носа, ветеран труда.

Наш школьный коллектив желает юбиляру здоровья, благополучия, творческих успехов. Пусть радуют муж Сергей, надежная опора и стена, любимый сын Алексей, невестка Клара и особенно, мама – Галина Алексеевна.

С уважением – коллектив ГБОУ школы № 438

ЗНАЙ НАШИХ!

15 лет исследуем мир вместе с детьми

Такими словами хочу начать рассказ о проведении в нашей 438-й школе Приморского района Санкт-Петербурга большого мероприятия. 15 и 22 марта в школе проходила конференция «Мир. Земля. Вселенная». Традиционно на ежегодную открытую Всероссийскую научно-практическую конференцию исследовательских работ учащихся собираются дети из школ города и области. Принимают участие в заочной форме школьники других регионов Российской Федерации.

Первая конференция состоялась в апреле 2005 года. Главным вдохновителем и организатором была Людмила Кирилловна Никитина, учитель русского языка и литературы, заслуженный учитель Российской Федерации, почетный житель поселка Лисий Нос.

За 15 лет работы конференции жюри изучило 8580 страниц печатного текста. По итогам участия выдано 1300 сертификатов и дипломов участникам мероприятия. Научно-исследовательские работы проводились по различным направлениям, из них самым популярным стало естественнонаучное направление. Основной возраст юных исследователей 9–17 лет, но были и исключения. Уникально, но факт: Анастасия Куркина участвовала в конкурсе исследовательских работ с 1-го по 11-й класс. Информация о конференции распространялась ежегодно для широкого круга. С каждым годом география участников росла. В 2005 году участвовало 15 учреждений. В этом году, ставшим юбилейным со дня первой конференции, количество образовательных учреждений выросло до 82. За 15 лет работы конференции участвовали в работе 5 стран: Россия, Украина, Белоруссия, Великобритания, Кипр. Прислали свои работы школьники из 12 городов России. В их числе Москва, Лондон, Чернигов, Пафос, Минск, Симферополь, Томск, Тюмень, Уссурийск, Ульяновск, Иркутск, Санкт-Петербург. Ленинградскую область представили ребята из поселка имени Н.А. Морозова.

Если начать путешествие с самого южного города, где учился наш земляк Дмитрий Одинцов – город Пафос, а закончить его в самом восточном городе Уссурийске, где живут участники конференции, заезжая по пути во все города в школы-участники, при этом не останавливаясь, то дорога займет почти 10 суток (236 часов).

В работе конференции приняли участие 607 ребят, было представлено 429 научно-исследовательских работ. Все образовательные учреждения, участвующие в научных исследованиях в рамках конференции «Мир. Земля. Вселенная», имеют разные статусы: от гимназий, лицеев, общеобразовательных школ до колледжей и даже вузов. Среди участников высшей школы СПбПУ имени Петра Великого – Лариса Валерьевна Никитина, заместитель директора по учебно-воспитательной работе школы, достойно продолжает традицию подготовки и проведения ученической конференции, ставшей столь популярной за эти 15 лет.

Каждый год наши ученики представляют свои научно-исследовательские работы по всем направлениям учебной деятельности. Выступления проходят по секциям: естественнонаучная, метапредметная, развивающая, гуманитарная. Учителя школы выступают в роли руководителей научных исследований. По результатам участия ученики школы получают призовые места и награждаются дипломами победителей.

В этом году первое место завоевали ученицы 8 класса Мария Вероница и Марина Владимирова (руководитель Ольга Валериановна Захарова, учитель английского языка). Работа была посвящена исследованию правил образования множественного числа имен существительных в английском языке и объяснению их с точки зрения формирования истории Англии. Она стала продолжением прошлогодней темы исследования этих же учениц и также удостоена дипломом I степени.

Достижения учащихся школы радуют и вдохновляют на новые исследования за рамками школьной программы. В течение последних лет самыми активными участниками конференции были педагоги Л.В. Никитина, О.В. Захарова, А.С. Сорокин, А.А. Шварц, Е.Р. Палецкая, М.Л. Тумаркина, Л.В. Скобелева, О.И. Павлова.

Среди школьников – это Николай Прохоров, участвует с 2012 года. Его первая работа посвящена изучению генеалогического дерева своей семьи, начиная с XVII века. В этом году Николай представил три работы разных направлений. За исследование жизни муравьиной семьи награжден дипломом II степени.

Александр Матвиенко ежегодно готовит исследования в области гуманитарных наук. Хочется отметить выступление ученика 3-го класса Елисея Заставленко, в котором он показал историю создания таблицы умножения и способы запоминания таблицы.

Ярослав Чунихин, ученик 10 класса, представил познавательную и практически значимую работу по системе оповещения с использованием компьютерных технологий. Ярослав получил диплом I степени.

Ученица Арина Терещенок подготовила интересную работу под руководством педагога Е.Р. Палецкой по теме «Динозавры на планете Земля», получив заслуженную оценку.

Работы всех участников заслуживают высокой оценки и похвалы. Спасибо учителям из состава жюри: Н.П. Невзоровой, Е.Н. Полулященко, В.В. Курносову, А.А. Вешневой, О.С. Пикичевой. В этом году возглавил жюри С.В. Хлопин, кандидат технических наук, доцент Высшей школы киберфизических систем и управления Института компьютерных наук и технологий СПбПУ им. Петра Великого.

Людмила Александровна Чеплевская, директор школы № 438, почетный работник Министерства образования и науки

ПРИМИТЕ ПОЗДРАВЛЕНИЯ!

Чествуем юбиляров и долгожителей поселка Лисий Нос!

4 марта 80 лет исполнилось
Валентине Михайловне Земляных, ветерану труда.

13 марта 75-летний юбилей отметила
Татьяна Ивановна Маратова.

14 марта 80 лет исполнилось
Анне Андреевне Гринько, ветерану труда.

22 марта 85-летие встретил
Василий Степанович Дынников,
ветеран труда.

24 марта поздравления с 80-летием принимала
Людмила Сергеевна Круглова, житель блокадного Ленинграда, почетный житель поселка Лисий Нос.

25 марта 80 лет исполнилось
Земфире Федоровне Солоневой.

Примите наши сердечные поздравления! Низкий вам поклон от всех жителей поселка Лисий Нос, желаем вам крепкого здоровья, сил и радостных дней. Вы – гордость нашего поселка, ваша жизнь и ваш труд – пример для всех нас. Будьте счастливы, любви и заботы близких! Мира вашим семьям!

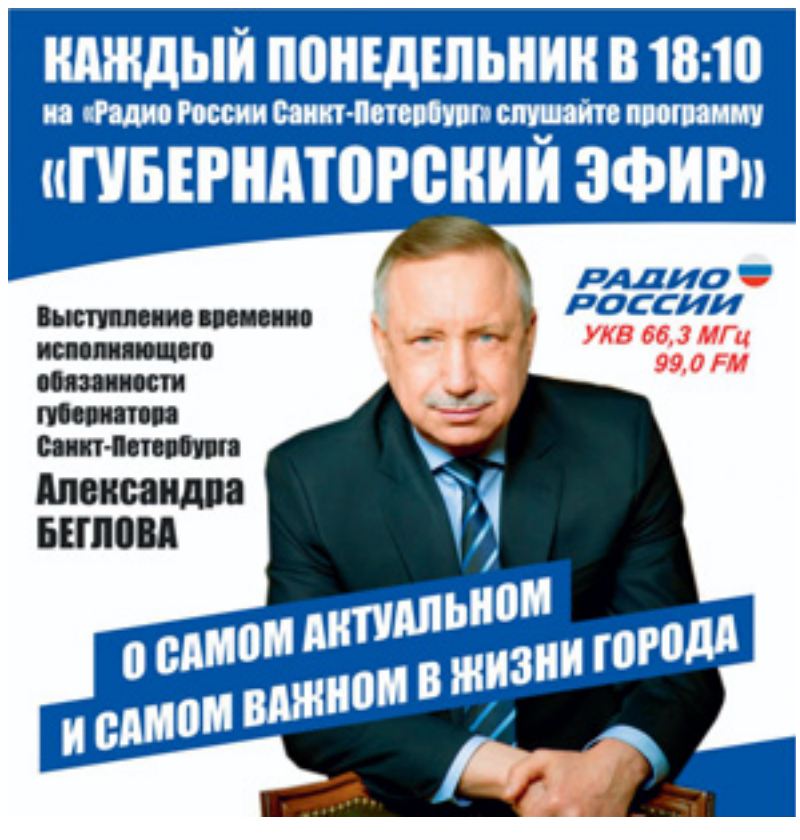

Учредитель: Муниципальный совет
Муниципального образования поселок Лисий Нос.
Издатель – Местная администрация Муниципального образования поселок Лисий Нос
Адрес издателя: 197755, СПб, пос. Лисий Нос, ул. Боровая, д. 50А. Телефон 240-30-33.
Адрес редакции, учредителя: 197755, СПб, пос. Лисий Нос, ул. Холмистая, д. 3/5. Телефон 434-90-29.
Главный редактор – В.М. Грудников.

Дизайн, компьютерная верстка **ООО «Медпресса»**.
193318, СПб., ул. Ворошилова, д. 3, корп. 1, лит. А, пом. 7/2.
Корректор М.Л. Водолазова.
Газета зарегистрирована в Управлении Федеральной службы по надзору за соблюдением законодательства в сфере массовых коммуникаций и охране культурного наследия по Северо-Западному федеральному округу 18 июля 2006 года.
Регистрационное свидетельство ПИ № ФС2–8176

Газета «Вести Лисьего Носа» № 4 (242) 11 апреля 2019 г.
Дата выхода: 11.04.2019. Подписано в печать: 10.04.2019 г.
Время подписания в печать: по графику – 10.04.2019 г. в 17:00, фактическое – 10.04.2019 г. в 17:00.
Тираж 1500 экз. Бесплатно.
Отпечатано в типографии ООО «Типографский комплекс «Девиз». 195027, Санкт-Петербург, ул. Якорная, д. 10, корп. 2, литера А, пом. 44. Заказ № 2024.
16+